Muros Confinados

hebel®

Hoja Técnica MC-01

DESPLANTE DE MUROS

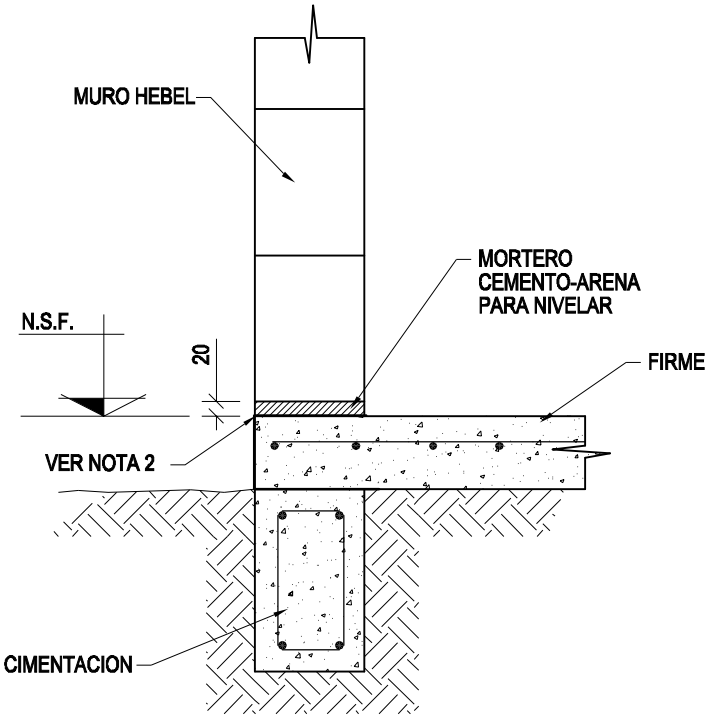

NOTAS

1.- ACOTACIONES EN MILIMETROS
2.- ES RECOMENDABLE LA PROTECCION DEL DESPLANTE CON MATERIAL ASFALTICO

XELLA MEXICANA, S.A. DE C.V.
www.hebel.mx
Río Amacuzac #1201 Ote. ■ Col. Valle Oriente ■ San Pedro Garza García, N.L. ■ México ■ 66269
Tel. +52 (81)8399-2464 +52 (81)8399-2462 Fax +52 (81)8399-2420

Diciembre 2010

Muros Confinados

hebel®

Hoja Técnica MC-02

CONEXIONES TIPICAS PARA MURO HEBEL

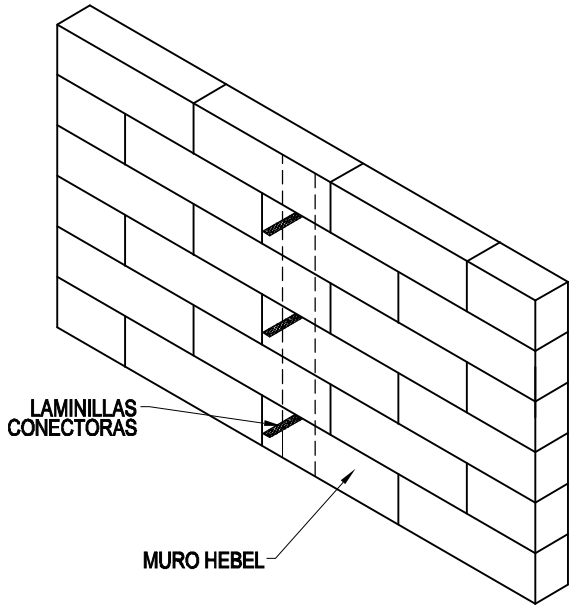

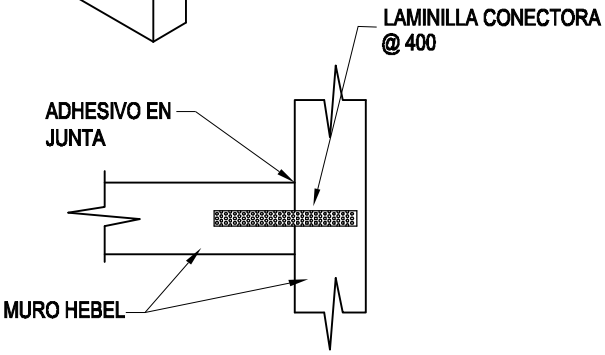

MURO HEBEL-MURO HEBEL

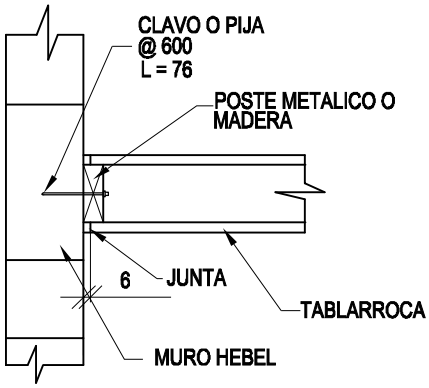

MURO HEBEL-TABLARROCA

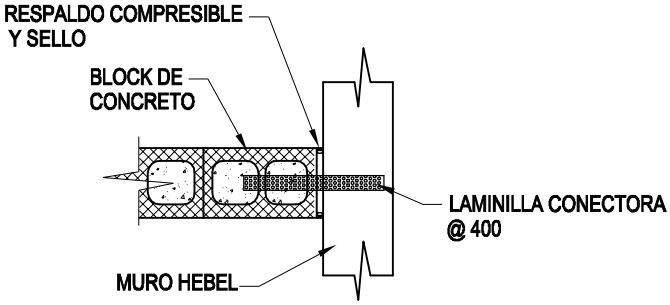

MURO HEBEL-MURO CONCRETO

NOTAS

1.- ACOTACIONES EN MILIMETROS

XELLA MEXICANA, S.A. DE C.V.

www.hebel.mx

Río Amacuzac #1201 Ote. ■ Col. Valle Oriente ■ San Pedro Garza García, N.L. ■ México ■ 66269

Tel. +52 (81)8399-2464 +52 (81)8399-2462 Fax +52 (81)8399-2420

Diciembre 2010

Muros Confinados

hebel®

Hoja Técnica MC-03

CONEXION DE MUROS EN ESQUINAS

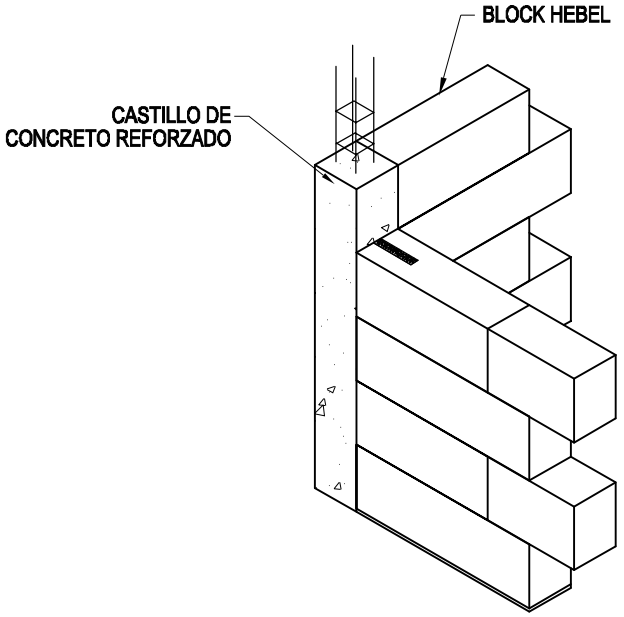

PROCEDIMIENTO CONSTRUCTIVO

1.- DEJAR BARBAS DE ANCLAJE DE CASTILLOS EN LA CIMENTACION/LOSA
2.- DESPLANTE Y NIVELACION DE 1a. HILADA DE BLOCK
3.- DESPLANTE DE HILADAS SUPERIORES COLOCANDO LAMILLAS CONECTORAS EN FORMA ALTERNADA
4.- COLOCACION DE ARMADO PARA CASTILLOS
5.- CIMBRADO
6.- COLADO DE CONCRETO

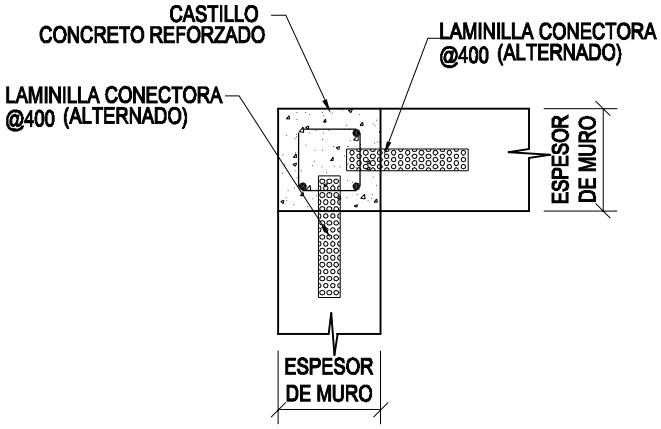

PLANTA

NOTAS

1.- ACOTACIONES EN MILIMETROS
1.- ACOTACIONES EN MILIMETROS

XELLA MEXICANA, S.A. DE C.V.
www.hebel.mx
Río Amacuzac #1201 Ote. ■ Col. Valle Oriente ■ San Pedro Garza García, N.L. ■ México ■ 66269
Tel. +52 (81)8399-2464 +52 (81)8399-2462 Fax +52 (81)8399-2420

Diciembre 2010

Muros Confinados

hebel®

Hoja Técnica MC-04

CONEXION DE MUROS CARGADORES

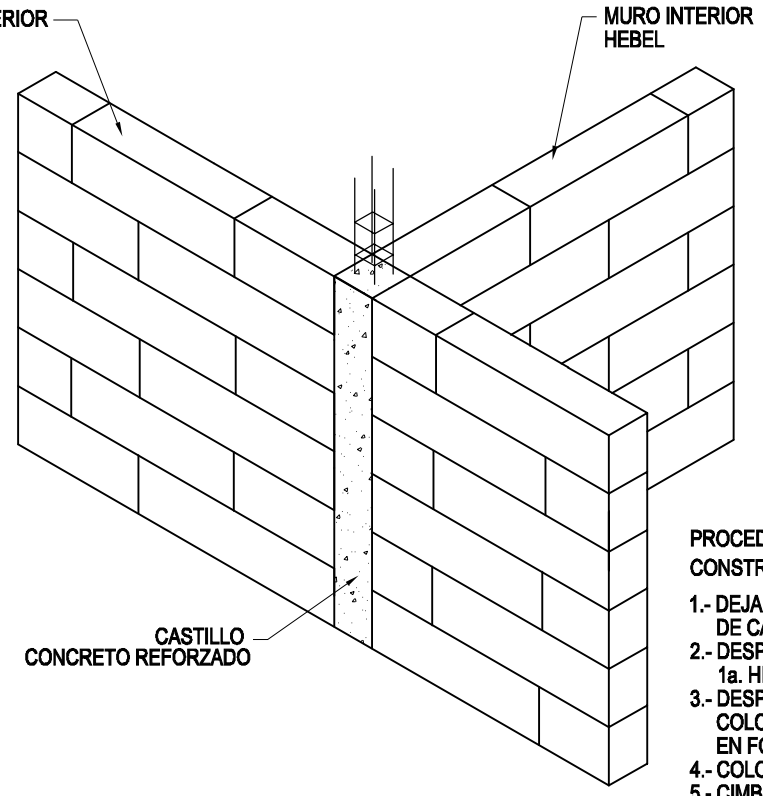

PROCEDIMIENTO CONSTRUCTIVO

1.- DEJAR BARBAS DE ANCLAJE DE CASTILLOS EN LA CIMENTACION/LOSA
2.- DESPLANTE Y NIVELACION DE 1a. HILADA DE BLOCK
3.- DESPLANTE DE HILADAS SUPERIORES COLOCANDO LAMILLAS CONECTORAS EN FORMA ALTERNADA
4.- COLOCACION DE ARMADO PARA CASTILLOS
5.- CIMBRADO
6.- COLADO DE CONCRETO

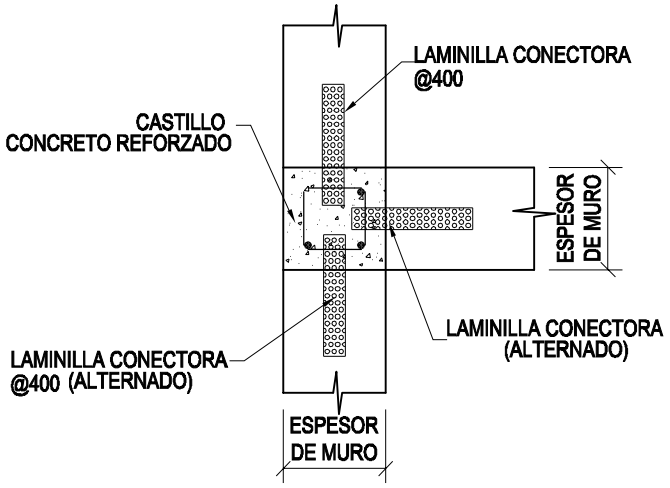

PLANTA

NOTAS

1.- ACOTACIONES EN MILIMETROS

XELLA MEXICANA, S.A. DE C.V.

www.hebel.mx

Río Amacuzac #1201 Ote. ■ Col. Valle Oriente ■ San Pedro Garza García, N.L. ■ México ■ 66269

Tel. +52 (81)8399-2464 +52 (81)8399-2462 Fax +52 (81)8399-2420

Diciembre 2010

Muros Confinados

hebel®

Hoja Técnica MC-05

CONEXION DE CASTILLO CON MUROS

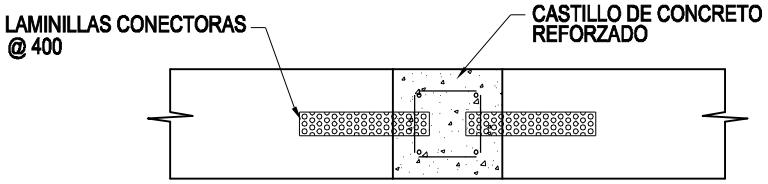

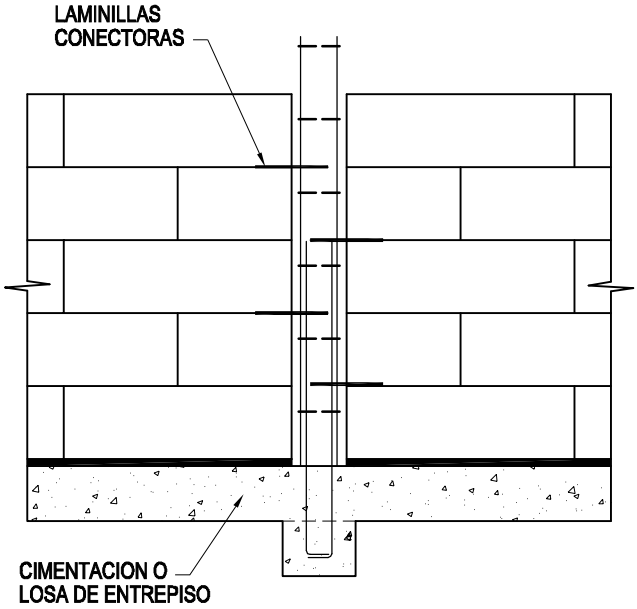

PROCEDIMIENTO CONSTRUCTIVO

1.- DEJAR BARBAS DE ANCLAJE DE CASTILLOS EN LA CIMENTACION/LOSA
2.- DESPLANTE Y NIVELACION DE 1a. HILADA DE BLOCK
3.- DESPLANTE DE HILADAS SUPERIORES COLOCANDO LAMILLAS CONECTORAS EN FORMA ALTERNADA
4.- COLOCACION DE ARMADO PARA CASTILLOS
5.- CIMBRADO
6.- COLADO DE CONCRETO

NOTAS

1.- ACOTACIONES EN MILIMETROS

1.- ACOTACIONES EN MILIMETROS

XELLA MEXICANA, S.A. DE C.V.
Río Amacuzac #1201 Ote. ■ Col. Valle Oriente ■ San Pedro Garza García, N.L. ■ México ■ 66269
Tel. +52 (81)8399-2464 +52 (81)8399-2462 Fax +52 (81)8399-2420
www.hebel.mx

Diciembre 2010

Muros Confinados

hebel®

Hoja Técnica MC-06

CONEXION DE MURO
CON COLUMNA DE CONCRETO EXISTENTE

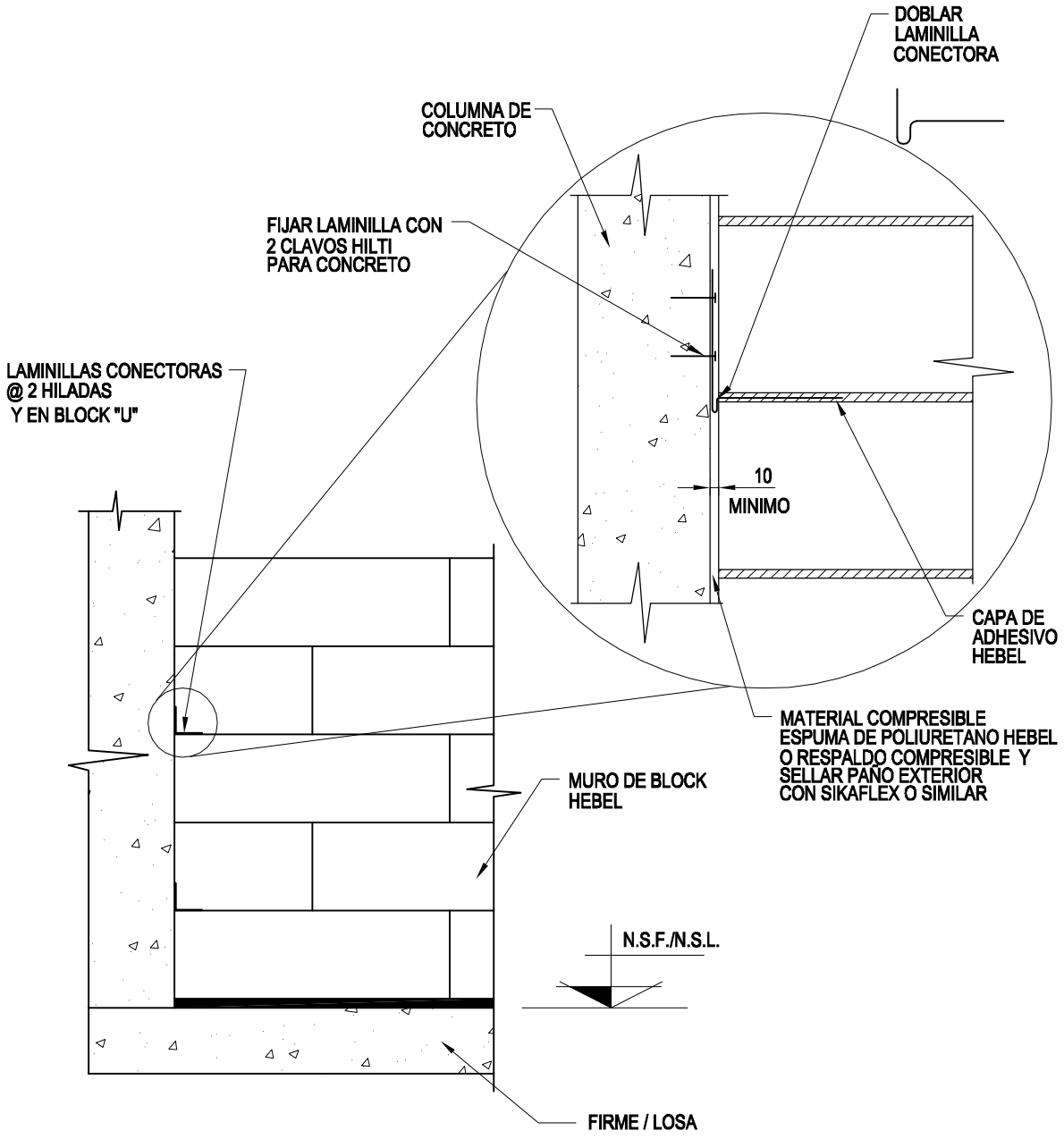

NOTAS

1.- ACOTACIONES EN MILIMETROS

XELLA MEXICANA, S.A. DE C.V.

www.hebel.mx

Río Amacuzac #1201 Ote. ▪ Col. Valle Oriente ▪ San Pedro Garza García, N.L. ▪ México ▪ 66269

Tel. +52 (81)8399-2464 +52 (81)8399-2462 Fax +52 (81)8399-2420

Diciembre 2010

Muros Confinados

hebel®

Hoja Técnica MC-07

DETALLE DE CONEXION DE MURO HEBEL NO CARGADOR A ESTRUCTURA

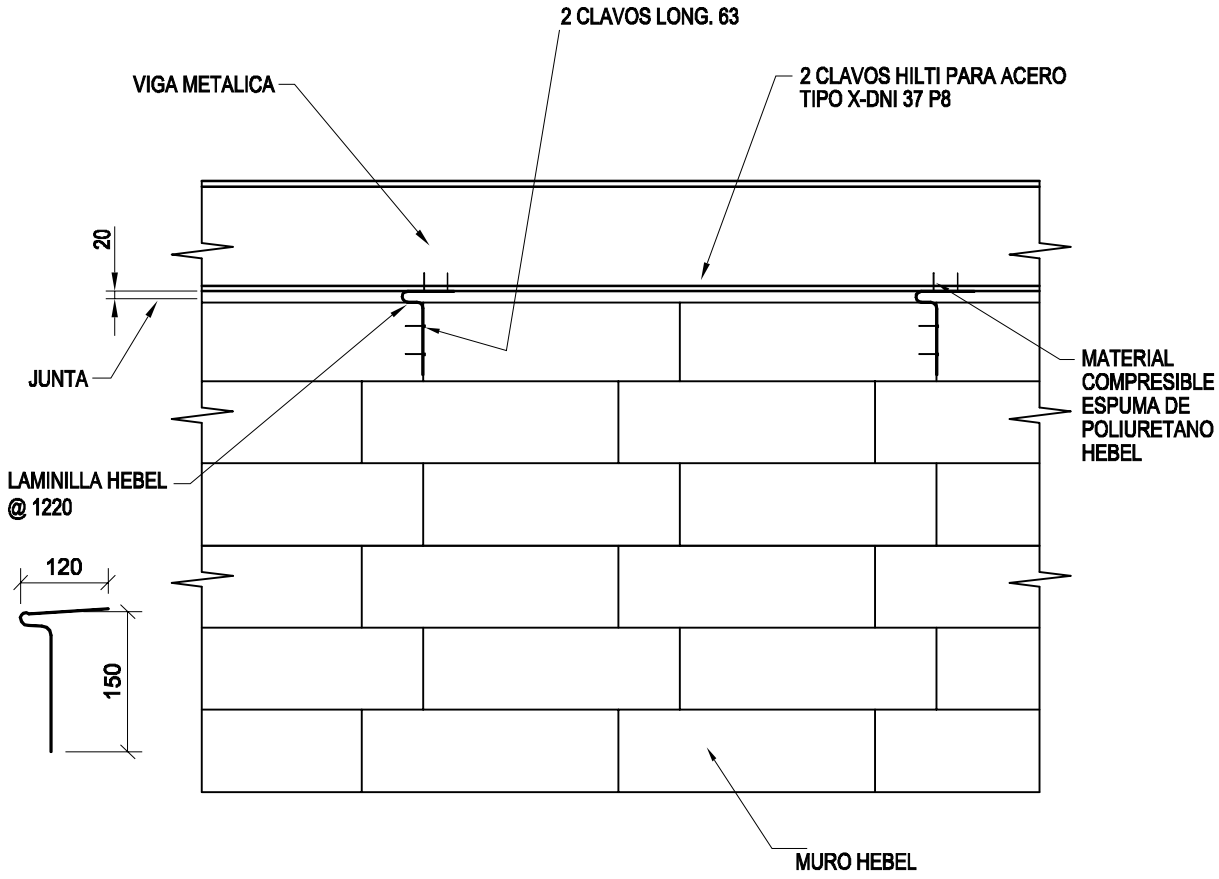

ELEVACION

NOTAS

1.- ACOTACIONES EN MILIMETROS

XELLA MEXICANA, S.A. DE C.V.

www.hebel.mx

Río Amacuzac #1201 Ote. ■ Col. Valle Oriente ■ San Pedro Garza García, N.L. ■ México ■ 66269

Tel. +52 (81)8399-2464 +52 (81)8399-2462 Fax +52 (81)8399-2420

Diciembre 2010

Muros Confinados

hebel®

Hoja Técnica MC-08

ARREGLO TIPO DE BLOCK EN MUROS

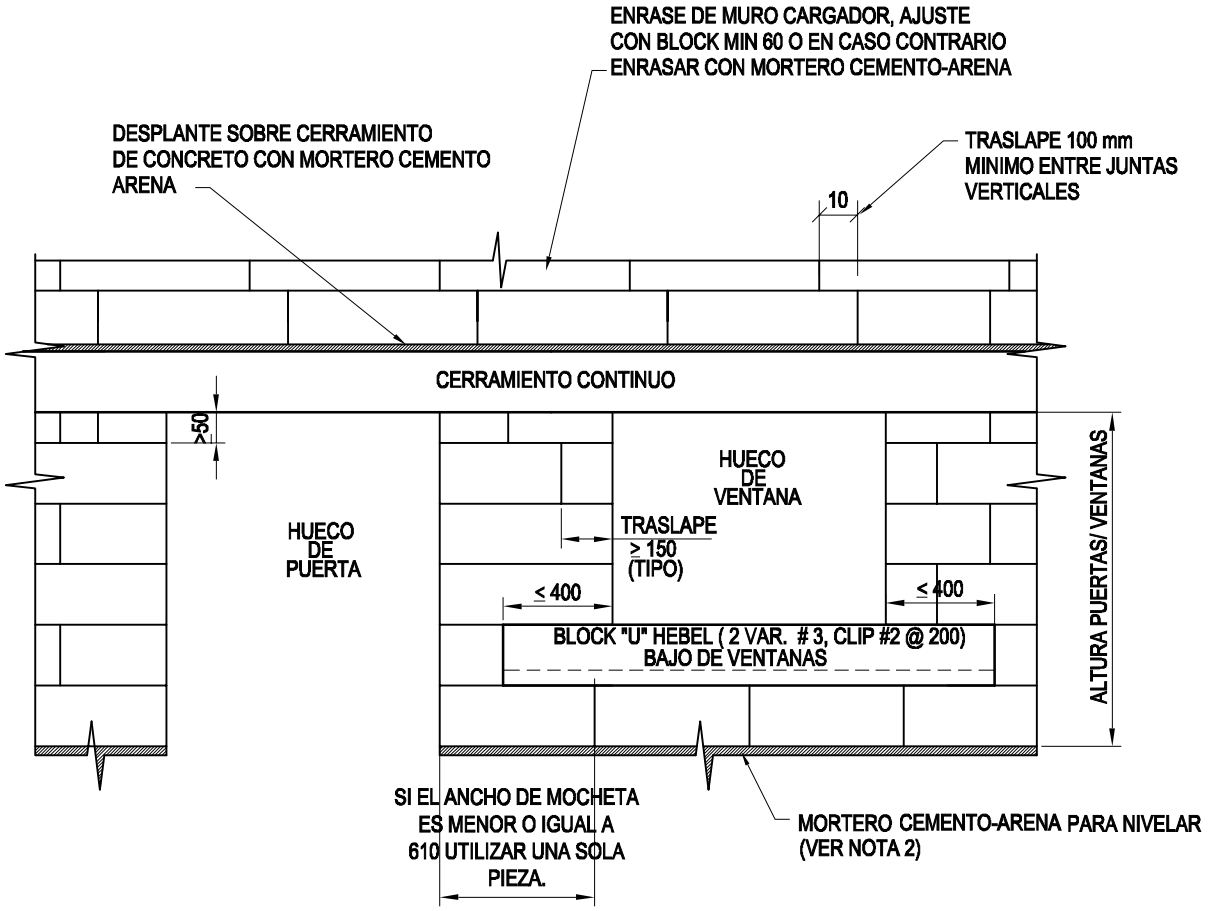

ELEVACION

NOTAS

1.- ACOTACIONES EN MILIMETROS

2.- ES RECOMENDABLE LA PROTECCION DEL DESPLANTE CON MATERIAL ASFALTICO

3.- EL CERRAMIENTO BAJO VENTANAS SERA CONTINUO SI ES ESPECIFICADO EN DIBUJOS DE INGENIERIA.

XELLA MEXICANA, S.A. DE C.V.

www.hebel.mx

Río Amacuzac #1201 Ote. ■ Col. Valle Oriente ■ San Pedro Garza García, N.L. ■ México ■ 66269

Tel. +52 (81)8399-2464 +52 (81)8399-2462 Fax +52 (81)8399-2420

Diciembre 2010

Muros Confinados

Hoja Técnica MC-09

CONEXION DE MURO CON CASTILLO DE CONCRETO REFORZADO

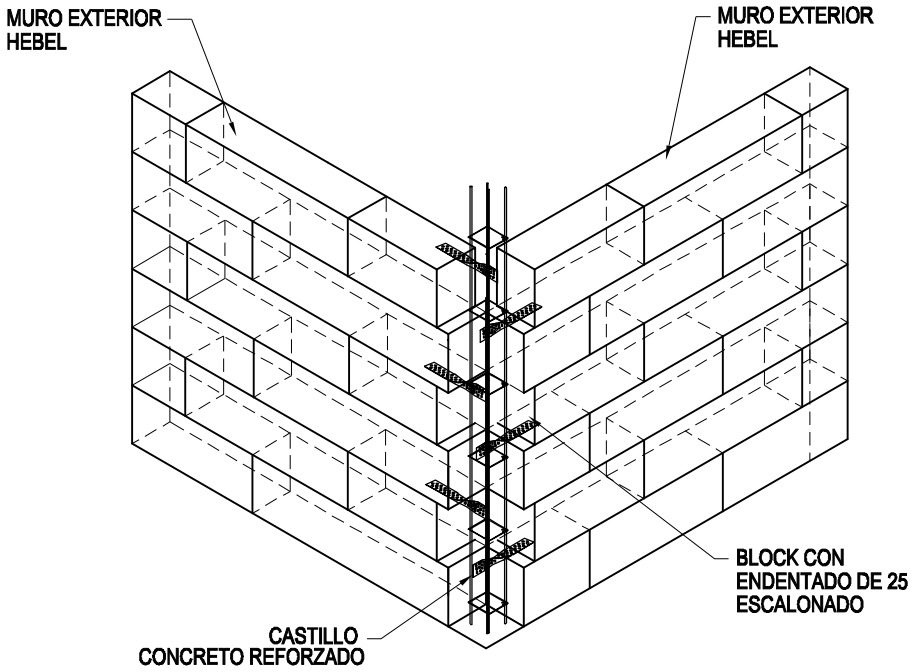

LAMINILLA CONECTORA HEBEL

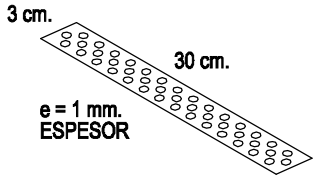

LAMINILLA CONECTORA HEBEL

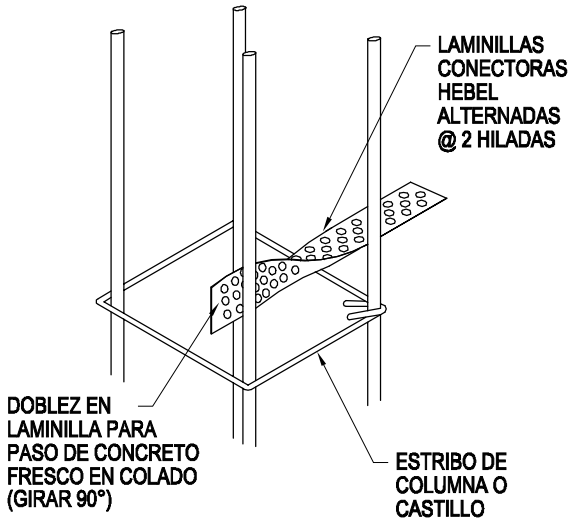

NOTAS

1.- ACOTACIONES EN MILIMETROS

XELLA MEXICANA, S.A. DE C.V.

www.hebel.mx

Río Amacuzac #1201 Ote. ▪ Col. Valle Oriente ▪ San Pedro Garza García, N.L. ▪ México ▪ 66269

Tel. +52 (81)8399-2464 +52 (81)8399-2462 Fax +52 (81)8399-2420

MARZO 2011

Muros Confinados

hebel®

Hoja Técnica MC-10

ARREGLO DE REFUERZO EN MUROS

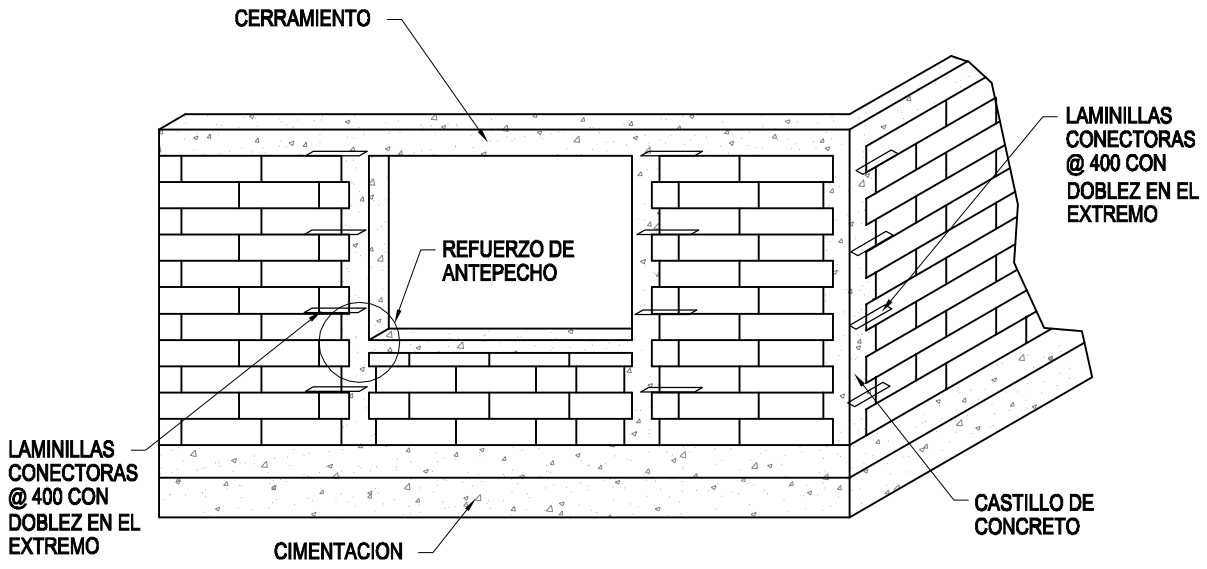

REFUERZO DE ANTEPECHO

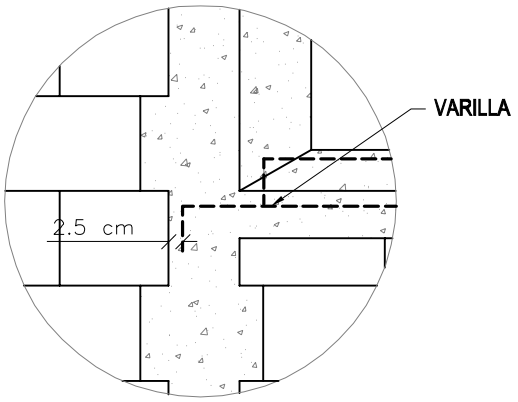

NOTAS

1.- DIMENSIONES EN MILIMETROS.

2.- ESTA HOJA MUESTRA EL ARREGLO TIPICO PARA ESTRUCTURA DE MUROS CONFINADOS HEBEL.

3.- LA DIMENSIONES Y LA CANTIDADES DE ACERO DE LAS SECCIONES DE CONCRETO, DEBERAN SER ESPECIFICADOS POR UN ASESOR ESTRUCTURAL.

XELLA MEXICANA, S.A. DE C.V.

www.hebel.mx

Río Amacuzac #1201 Ote. ■ Col. Valle Oriente ■ San Pedro Garza García, N.L. ■ México ■ 66269

Tel. +52 (81)8399-2464 +52 (81)8399-2462 Fax +52 (81)8399-2420

Marzo 2011